Viewla® ビューラ　IPC-19

フルHDドーム型 IPカメラ 仕様書

2024/3/8

- 防水・防塵（IP66）
- PoE給電スイッチングハブ対応
- フルHD（1920×1080）
- 水平画角120°
- ブラウザ視聴可能（YouTubeライブ経由）
- デイ＆ナイト セパレートセンサー
- 動体検知 / 音声感知
- モバイル遠隔視聴（iOS / Android OS）
- microSDカードスロット内蔵（最大64GB）

寸法図

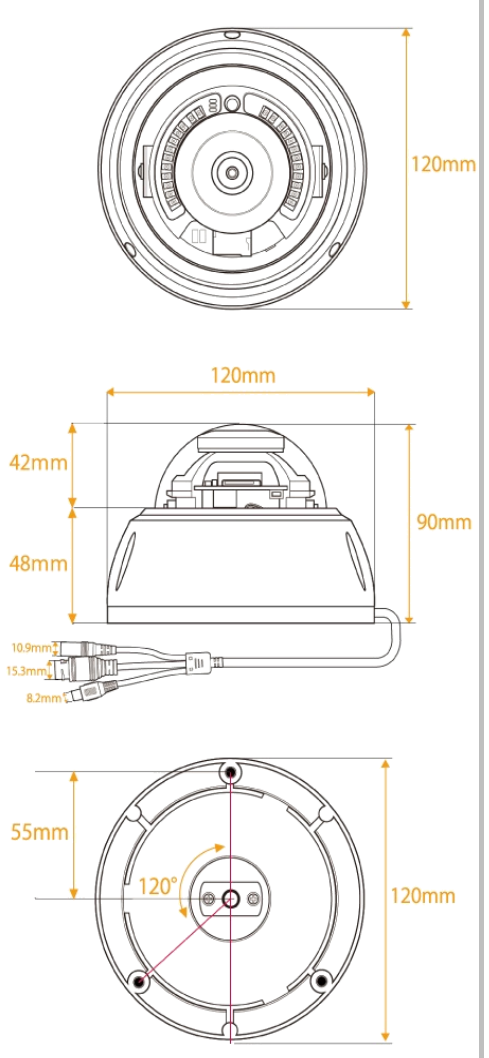

■ 仕様書

モデル		フルHDドーム型 IPネットワークカメラ
電力		PoEまたはDC12V/1A
プロセッサー		RISC CPU、ハードウェアのビデオ処理及び圧縮
PoE規格		IEEE 802.3af、IEEE 802.3at準拠
イーサネット規格		IEEE 802.3u (100BASE-TX), IEEE 802.3i (10BASE-T)
ネットワークインターフェース		PoE (Power over Ethernet) 対応、Auto-MDIX、RJ-45
ハウジング		保護等級IP66　※カメラ本体のLANケーブル部、ならびに付属品は、防水仕様ではありません。
イメージセンサー		RGB 2Mega 1/2.7インチ CMOS、デイ&ナイト セパレートセンサー 自動露出コントロール、自動ホワイトバランス、自動増幅コントロール、自動明るさコントロール
光感度		赤外線無効時：0.2 Lux / 赤外線有効時：0 Lux (視野10m) ※自動照度コントロール (設定により低照度環境下で自動的に赤外線をオンにします)
赤外線LED		IR LED 20個
レンズ		M12 2.8mm、F2.0、水平画角：120°、固定アイリス フォーカス範囲：50 cm ～∞
ボタン		工場出荷時設定に戻すリセットボタン1個
microSDカード		ローカルビデオストレージ用 microSDカードインターフェース, 最大64GBまで対応 (Class10以上推奨)
インジケーター		インターネット接続状態表示用LEDインターフェース1個 ネットワーク接続表示用LEDインターフェース1個 microSDカード録画状態表示用LEDインターフェース1個
映像圧縮形式		H.264、ハイプロファイル
ビデオストリーミング		Windowsパソコンとモバイル各々の解像度・帯域幅・フレームレート設定可能 (自動設定も可能)
ONVIF		対応
解像度	ノーマルモード	1920×1080（FullHD）、1280×720、640×360（HVGAW）
	モバイルモード	1280×720、640×360（HVGAW）
画像設定	ノーマルモード	64K、128K、256K、512K、768K、1M、1.2M、1.5M、2M、3Mbps
	モバイルモード	32K、64K、128K、256K、512K、768K、1M、1.2M、1.5M
	フレームレート	1～5、10、15、20、25、30fps（自動設定も可能）
音声		マイク内蔵、オーディオ圧縮：G.711（RTMP使用時：AAC） ※本製品はマイクは内蔵しておりません。MIC-002（生活防水）をご利用ください。
セキュリティー		管理者ユーザー名・パスワード保護、カメラID・パスワード保護
運用、管理		カメラID・パスワードによるPlug＆Play、FTP経由ファームウェアの更新 ビデオアクセス＆マルチカメラ管理用ソフト (CamView、mCamViewHD、Viewla、Viewla HD)
ブラウザ視聴		YouTubeライブ経由でのブラウザ視聴可能
アクセサリー（付属品）		電源アダプター（1.5m）、LANケーブル（ストレート1.5m）、設置用台紙、ゴムスペーサー ケーブル用防水キャップ一式、本体取付用ネジ・アンカー、特殊ドライバー、インストールCD、かんたんインストールガイド ID・パスワードカード、カメラ作動中ステッカー
アプリケーション		Windows用Viewlaシリーズ36台同時視聴アプリ (CamView) iPad用Viewlaシリーズ6台同時視聴アプリ (mCamViewHD) iOS/Android用Viewlaシリーズ4台同時視聴アプリ (Viewla、Viewla HD)
同時接続ユーザー数		最大8ユーザー (画質設定により異なる)
アラーム通知機能		動体検知と音声感知でのイベントトリガー FTPまたはメールによるJPEGイメージの通信・アップロード iPhone・iPad・Androidのお知らせ機能 (Viewla、Viewla HD、mCamViewHDのみ)
カメラ本体サイズ・重量		H90 x W120 x D120ｍｍ、449ｇ（本体のみ）＊アダプター重量含まず
動作条件		起動時：-20～50℃　作動時：-30～50℃

SOLID CORPORATION Copyright © Solid Corporation All Rights Reserved.